URANKAR GOMILSKO

URANKAR

www.URANKAR.si

PRILAGOJENE REŠITVE

CUSTOMISED SOLUTIONS

JEKLENE KONSTRUKCIJE
STEEL CONSTRUCTIONS

OGRAJE IN STOPNIŠČA
FENCES AND STAIRCASES

TRANSPORTNA OPREMA
TRANSPORT EQUIPMENT

DVIŽNA OPREMA
LIFTING EQUIPMENT

SKLADIŠČNA OPREMA
STORAGE EQUIPMENT

DELAVNIŠKA OPREMA
WORKSHOP EQUIPMENT

OBLIKOVANJE IN MARKETING
DESIGN AND MARKETING

TRANSPORTNA OPREMA

MOSTNI SPREJEMNI VOZIČEK

inovativna in ergonomična rešitev za vleko transportnih vozičkov

Mostni sprejemni voziček z vpenjalnim mehanizmom / *Bridge receiving trolley with clamping mechanism*

- lastno načrtovanje izdelava po naročilu
  own production and custom made
- enostavna uporaba na ozkih transportnih poteh
  ergonomic solution for ease of use in narrow transport routes
- uporaba kot samostojni del ali v sklopu oz. kompoziciji po 4
  used as separate element or in groups of 4
- med seboj povezani s priklopnim sistemom
  linked with front/back linkage system

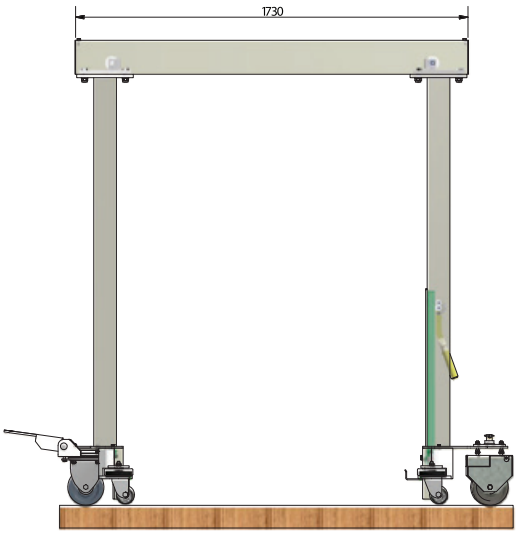

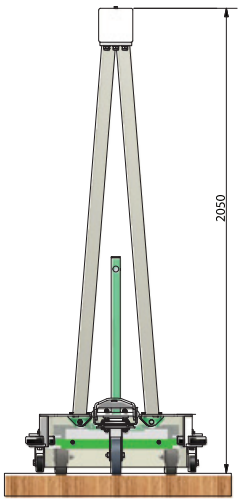

Dimenzije / *Dimensions:* 1730 x 750 x 2050 mm

Inovativna rešitev/ *Innovative solution*

www.urankar.si | info@urankar.si

BRIDGE RECEIVING TROLLEY

innovative and ergonomic solution for towing transport trolleys

Uporaba kot samostojni del ali v kompoziciji / *Used as separate element or in groups*

- kompozicijo vleče vlečno vozilo s priklopno osjo
  the composition is pulled by a tractor with a vertical axis
- transportira se lahko več vrst standardnih palet ali zabojev
  all kinds of standard carriers can be transported
- robustni, trajni izdelek za varno in učinkovito uporabo
  robust, permanent product - safe to use and efficient in functioning
- prašno barvana jeklena konstrukcija
  painted steel construction (ral 9003)
- vpenjalni mehanizem za pritrditev transportnega vozička
  a clamping mechanism fot attacing the transport trolley
- vpenjanje transportnega vozička omogočeno iz obeh smeri
  clamping the transport trolley is possible from both sides
- namenjeni za uporabo v zaprtih prostorih
  designed for indoor use
- zagotovitev servisa in rezervnih delov
  providing service and spare parts

Tehnične lastnosti / *Technical specifications*

- transportiranje več palet hkrati (Milk-run sistem)
  transport of more pallets at the same time (Milk-run system)
- hitra, enostavna in pravočasna dostava materiala na delovna mesta
  quick, easy and on-time delivery of material to workplaces

Vpet regalni voziček / *Clamped trolley with shelves*

TRANSPORTNA OPREMA

REGALNI VOZIČEK S 4 NIVOJI

s priklopnim sistemom za prevoz plastičnih zalogovnikov
in blaga/materiala pakiranega v kartonsko ali plastično embalažo

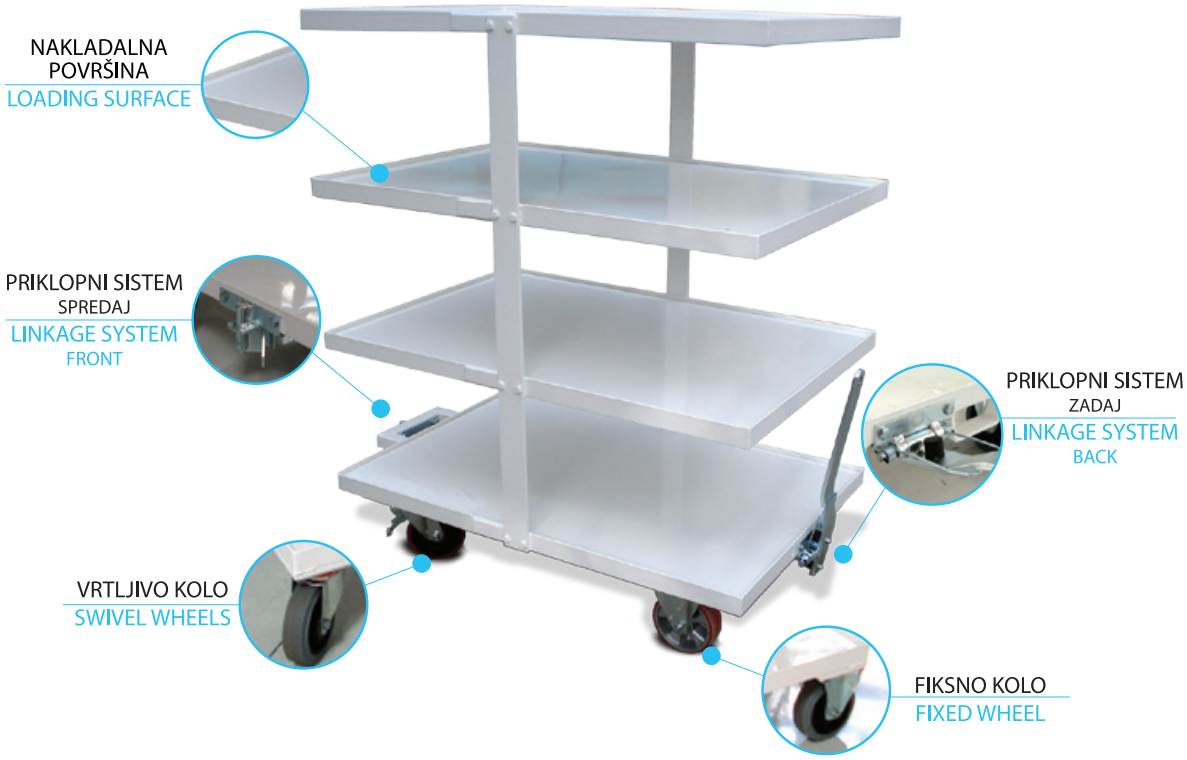

Regalni voziček s priklopnim sistemom, nosilnost 350 kg / *Trolley with shelves, front/back linkage system, load capacity 350 kg*

- lastno načrtovanje izdelava po naročilu
  own production and custom made
- enostavna uporaba na ozkih transportnih poteh
  ergonomic solution for ease of use in narrow transport routes
- uporaba kot samostojni del ali v sklopu oz. kompoziciji po 4
  used as separate element or in groups of 4
- med seboj povezani s priklopnim sistemom
  linked with front/back linkage system

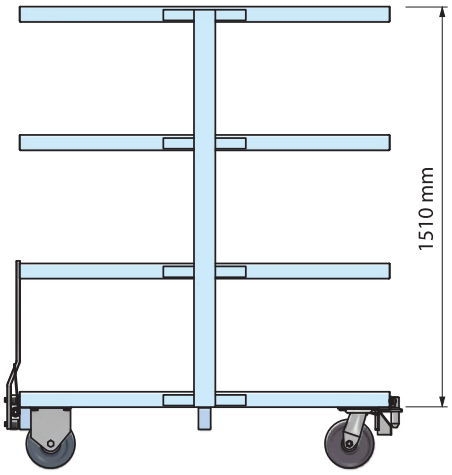

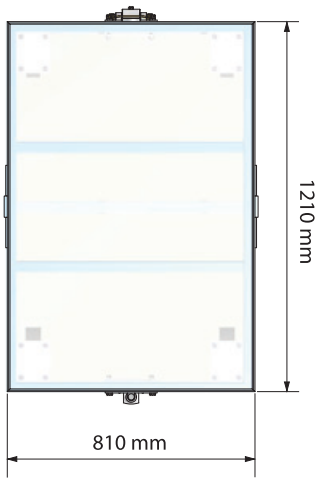

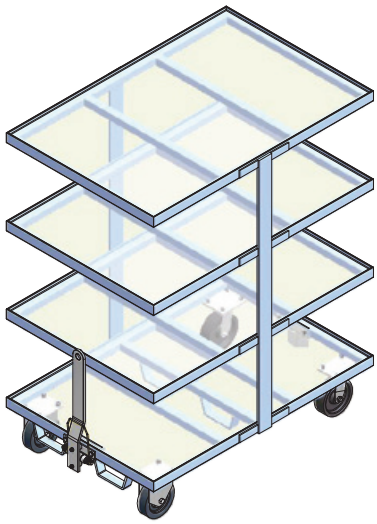

Dimenzije / *Dimensions:* 1210 x 810 x 1510 mm

Inovativna rešitev/ *Innovative solution*

TROLLEY WITH 4 SHELVES

with linkage system for transporting plastic containers and material packed in cardboard or plastic package.

Optimizacija nabave materiala v proizvodnem procesu / *Optimisation of material supply in the production process*

- kompozicijo vleče vlečno vozilo s priklopno osjo
  the composition is pulled by a tractor with a vertical axis
- transportira se lahko več vrst standardnih pvc zabojev
  all kinds of standard carriers can be transported
- robustni, trajni izdelek za varno in učinkovito uporabo
  robust, permanent product - safe to use and efficient in functioning
- prašno barvana jeklena konstrukcija
  painted steel construction (ral 9003)
- pločevinasta nakladalna površina z robom
  tin loading surface
- kolesa s poliuretansko brezsledno gumo
  high-quality non-marking polyurethane tyres
- namenjeni za uporabo v zaprtih prostorih
  designed for indoor use
- zagotovitev servisa in rezervnih delov
  providing service and spare parts

Tehnične lastnosti / *Technical specifications*

- iz centralnega skladišča na več proizvodnih linij
  from a central warehouse to several stations of an assembly line
- hitra, enostavna in pravočasna dostava materiala na delovna mesta
  quick, easy and on-time delivery of material to workplaces

Kot samostojni del ali v kompoziciji / *As separate or in groups*

TRANSPORTNA OPREMA

PALETNI VOZIČEK

s priklopnim sistemom za prevoz mrežastih boks in lesenih euro palet; posebna oblika omogoča, da se euro paleta povsem potopi v voziček

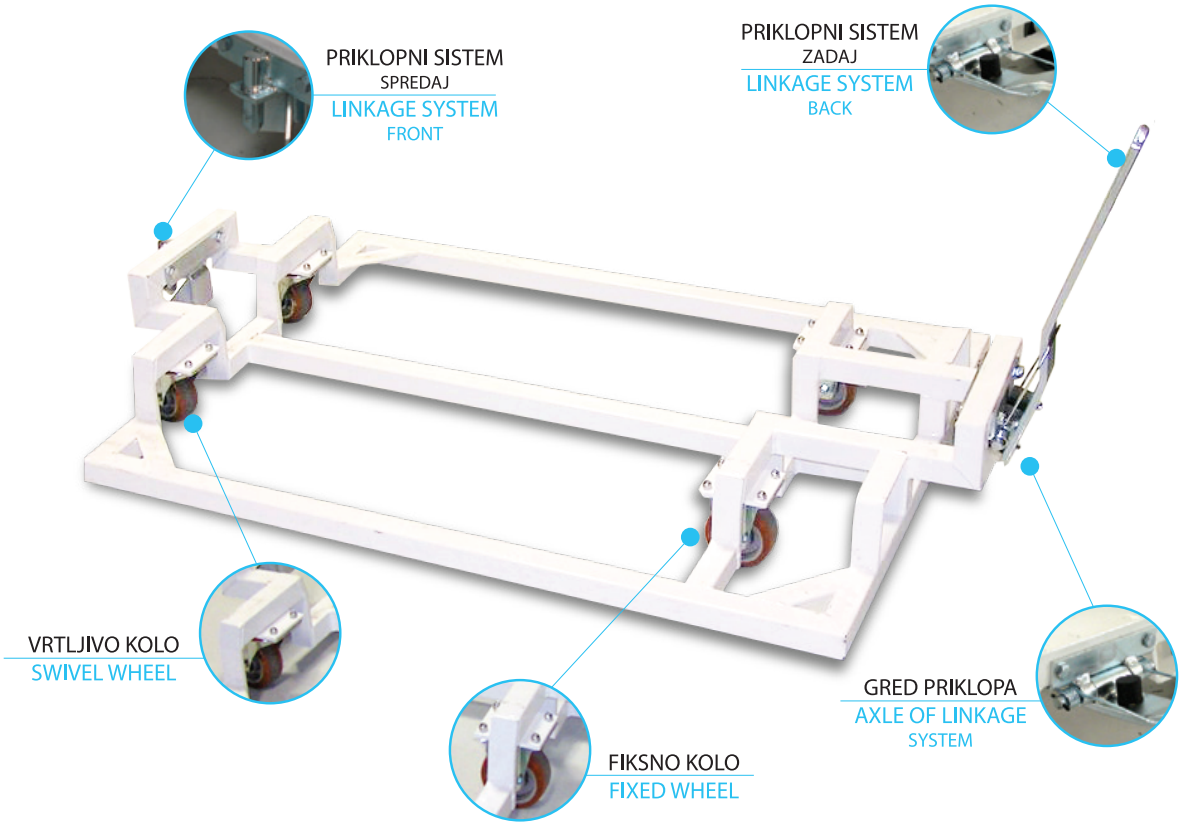

Paletni voziček s priklopnim sistemom, nosilnost 400 kg / *TPallet trolley with front/back linkage system, load capacity 400 kg*

- lastno načrtovanje izdelava po naročilu
  own production and custom made
- enostavna uporaba na ozkih transportnih poteh
  ergonomic solution for ease of use in narrow transport routes
- uporaba kot samostojni del ali v sklopu oz. kompoziciji po 4
  used as separate element or in groups of 4
- med seboj povezani s priklopnim sistemom
  linked with front/back linkage system

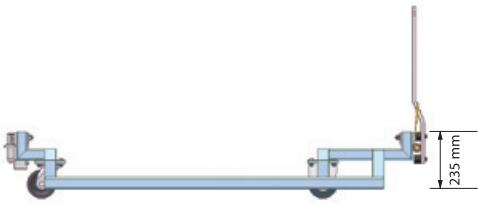

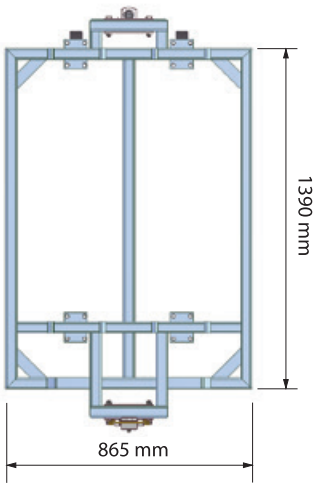

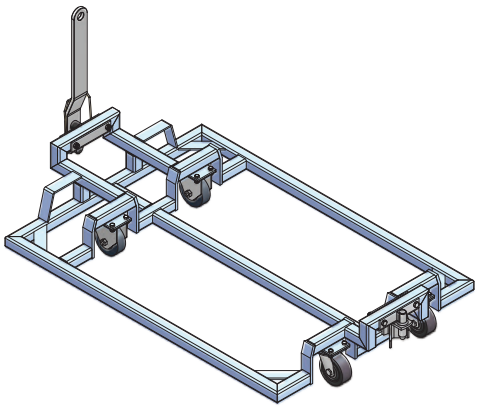

Dimenzije / *Dimensions:* 1390 x 865 x 235 mm

Inovativna rešitev/ *Innovative solution*

PALLET TROLLEY

with linkage system for transporting mesh boxes and wooden euro pallets; special design allows to euro pallets completely immersed in the trolley

Optimizacija nabave materiala v proizvodnem procesu / *Optimisation of material supply in the production process*

- kompozicijo vleče vlečno vozilo s priklopno osjo
  the composition is pulled by a tractor with a vertical axis
- transportira se lahko več vrst standardnih palet
  all kinds of standard carriers can be transported
- robustni, trajni izdelek za varno in učinkovito uporabo
  robust, permanent product - safe to use and efficient in functioning
- prašno barvana jeklena konstrukcija
  painted steel construction (ral 9003)
- optimalna smerna stabilnost v zavojih
  optimal directional stability
- kolesa s poliuretansko brezsledno gumo
  high-quality non-marking polyurethane tyres
- namenjeni za uporabo v zaprtih prostorih
  designed for indoor use
- zagotovitev servisa in rezervnih delov
  providing service and spare parts

Tehnične lastnosti / *Technical specifications*

- iz centralnega skladišča na več proizvodnih linij
  from a central warehouse to several stations of an assembly line
- hitra, enostavna in pravočasna dostava materiala na delovna mesta
  quick, easy and on-time delivery of material to workplaces

Kot samostojni del ali v kompoziciji / *As separate element or in groups*

TRANSPORTNA OPREMA

SV3 TAXI SPREJEMNI VOZIČEK

s priklopnim sistemom in dvema nakladalnima klančinama za nakladanje ali izvzemanje ročnih vozičkov z materialom iz obeh smeri

SV3 TAXI sprejemni voziček za prevoz materiala na ročnih vozičkih / *SV3 TAXI receiving trolley to transport material on manual carts*

- lastno načrtovanje izdelava po naročilu
  own production and custom made
- enostavna uporaba na ozkih transportnih poteh
  ergonomic solution for ease of use in narrow transport routes
- uporaba kot samostojni del ali v sklopu oz. kompoziciji po 4
  used as separate element or in groups of 4
- med seboj povezani s priklopnim sistemom
  linked with front/back linkage system

Dvig/spust nakladalne klančine / *Raise / lower loading ramps*

Inovativna rešitev/ *Innovative solution for material supply with milk run trains*

SV3 TAXI RECEIVING TROLLEY

with linkage system and two loading ramp for loading or unloading manual carts with material from both sides

Optimizacija nabave materiala v proizvodnem procesu / *Optimisation of material supply in the production process*

- kompozicijo vleče vlečno vozilo s priklopno osjo
  the composition is pulled by a tractor with a vertical axis
- nakladalni klančini za enostavno nakladanje/izvzemanje ročnih vozičkov iz obeh smeri
  two loading ramps for easy loading/unloading from both sides
- vzvodna ročica z varovanjem proti samodejnemu odprtju nakladalne klančine
  ramp hand lever with additional safety lock
- robustni, trajni izdelek za varno in učinkovito uporabo
  robust, permanent product - safe to use and efficient in functioning
- optimalna smerna stabilnost v zavojih
  optimal directional stability
- kolesa s poliuretansko brezsledno gumo
  high-quality non-marking polyurethane tyres
- namenjeni za uporabo v zaprtih prostorih
  designed for indoor use
- zagotovitev servisa in rezervnih delov
  providing service and spare parts

Tehnične lastnosti / *Technical specifications*

- prilagojena dobava materiala, da ustreza vašim zahtevam
  material supply tailored to fit your requirements

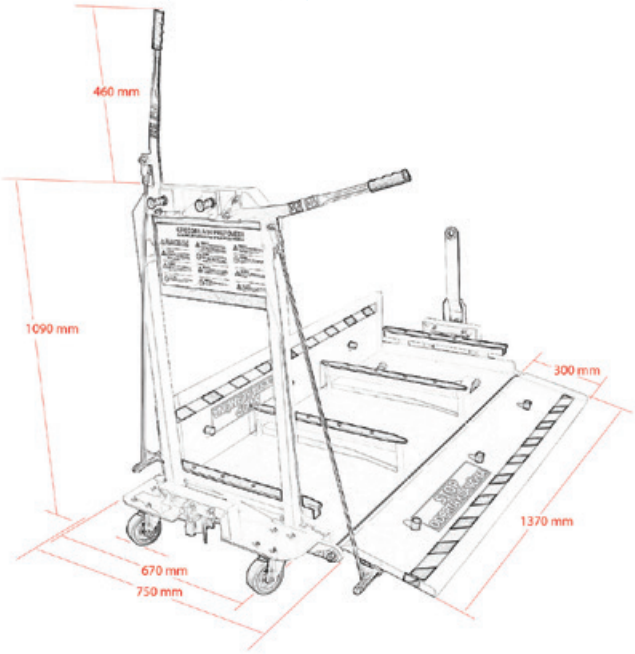

Prašno barvana jeklena konstrukcija / *Powder painted steel construction*

TRANSPORTNA OPREMA

REGALNI VOZIČEK Z DVIŽNIMI POLICAMI
Rack trolley with lifting shelves

Regalni voziček z dvižnimi policami / *Rack trolley with lifting shelves*

- lastno načrtovanje in izdelava po naročilu
  own production and custom made
- enostavna uporaba na ozkih transportnih poteh
  ergonomic solution for ease of use in narrow transport routes
- namenjeni za prevoz polizdelkov
  designed for the transport of intermediate goods
- lesene police, prevlečene s filcem in zaščitnim robom
  wooden shelves, coated with felt, witch prevents slipping
- možnost vpetja v mostni sprejemni voziček
  can be clamped to receiving trolley
- can be clamped to receiving trolley
  linked with front/back linkage system
- dva nivoja polic se dvigujeta/spuščata s pomočjo plinske vzmeti
  two levels of shelves are rising up and descend with gas spring
- namenjeni so za uporabo v zaprtih prostorih
  designed for indoor use

iz centralnega skladišča na več proizvodnih linij
from a central warehouse to several stations of an assembly line

kolesa s poliuretansko brezsledno gumo
high-quality non-marking polyurethane tyres

REGALNI VOZIČEK Z ROLETO

Rack trolley with roller shutter made of aluminium

Optimizacija nabave materiala v proizvodnem procesu / *Optimisation of material supply in the production process*

- Regalni voziček z enostransko ali dvostransko zaščitno aluminijasto roleto in štirimi lesenimi policami.
  two-side panel with easy running roller shutter made of aluminium hollow section

omogočeno nalaganje iz obeh smeri
loading and unloading is possible from both sides

- Namenjen je za prevoz materiala/blaga, ki se zlaga na lesene police (samostojno ali v plastične zalogovnike).
  for transporting plastic containers and material that is packed in cardbord or plastic package
- Voziček je možno premikati ročno (na potisk) ali z vpenjanjem v sprejemni voziček, katerega vleče vlečno vozilo.
  can be moved manually or on longer routes with the receiving trolley
- Ogrodje vozička je trdna jeklena konstrukcija, barvana v željenem RALu, stene so iz aluminijaste pločevine, ki skrijejo notranjost.
  solid welded steel frame construction, non-transparent front sides, both longitudinal sides with blinds and central pulling handle
- Namenjen je za uporabo v zaprtem prostoru
  Designed for indoor use

Tehnične lastnosti / *Technical specifications*

Prašno barvana jeklena konstrukcija / *Powder painted steel construction*

TRANSPORTNA OPREMA

PALETNI VOZIČEK ZA VPENJANJE V KOMPOZICIJO
Pallet trolley for clamping in receiving trolley

Kompozicija transportnih vozičkov (Milk-run) / *The composition of transport trolleys (Milk-run)*

- lastno načrtovanje in izdelava po naročilu
  own production and custom made
- ergonomska rešitev na ozkih transport. poteh
  ergonomic solution for ease of use in narrow transport routes
- transportiranje več standardnih palet (ostale dimezije po naročilu)
  all kinds of standard carriers can be transported
- možnost vpetja v kompozicijo sprejemnih vozičkov
  can be mounted in MR composition

Vpet v sprejemni voziček / *Clamped in the receiving trolley*

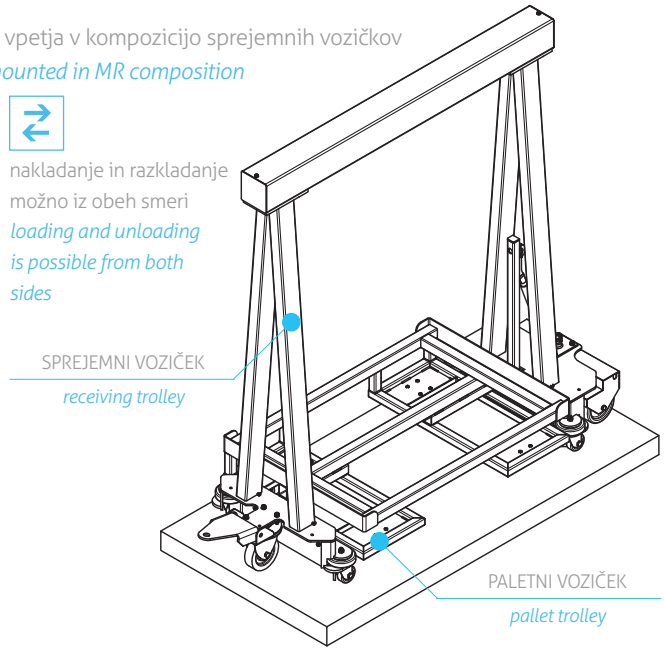

Inovativne, specifične izvedbe / *Innovative and specific*

PRIKLOP VLEČNEGA VOZILA
Connector for tow truck

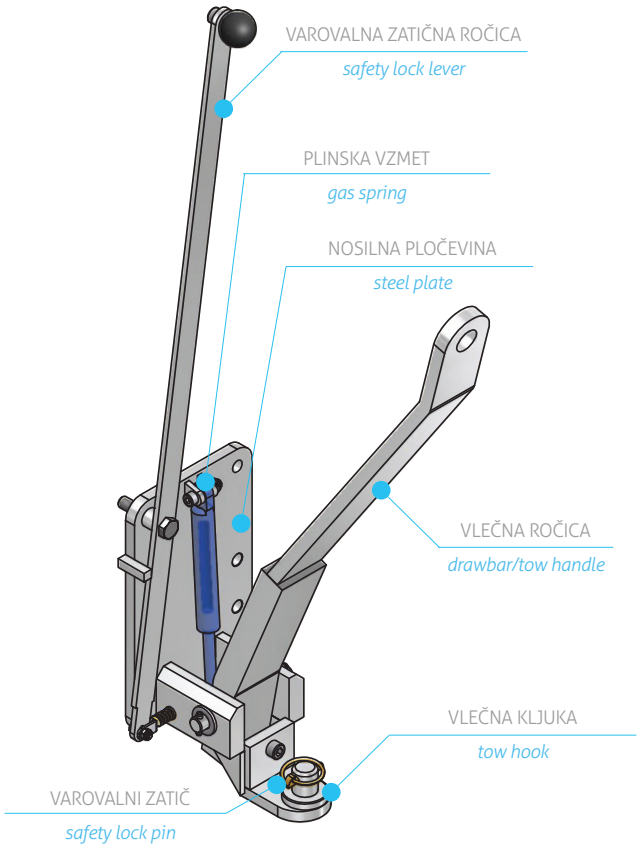

- Priklop za vlečna vozila (viličar, vlačilec, traktor,...) je namenjen za vleko, vlečenje ali potiskanje transportnih vozičkov ali kompozicijo sprejemnih vozičkov.

  Connector for tow trucks (forklift, electric tractor,...) is designed for towing, pulling or pushing transport trolleys or the composition of receiving trailers.

Priklopni sistem za vleko / *Coupling system for towing*

- lastno načrtovanje in izdelava po naročilu
  own production and custom made
- specialna izvedba in kvaliteta glede na vlečno maso/silo
  special versions and hight quality
- dva različna načina vleke (vlečna kljuka in vlečna ročica)
  enable two different ways of towing (tow hook and a tow handle on one)
- vlečna kljuka namenjena za vleko sprejemnih vozičkov
  tow hook for towing the MR composition

Hitro in enostavno upravljanje z nogo / *Fast and easy foot operation*

Vlečna ročica za vleko vozičkov / *Drawbar*

TRANSPORTNA OPREMA

VOZIČEK ZA ZABOJE, PALETE IN ORODJA
Box and tool trolley

Inovativne rešitve glede na potrebe / *Innovative solutions according to the needs*

- lastno načrtovanje in izdelava po naročilu
  own production and custom made
- specialna izvedba in kvaliteta
  special versions and hight quality
- vozički z natičnimi palicami za dolge predmete
  Can be individually combined with wooden platform, stanchions and end and long side panels (accessories).
- ploski vozički s fiksnim ali privitim potisnim ročajem
  Frame and push handle powder coated

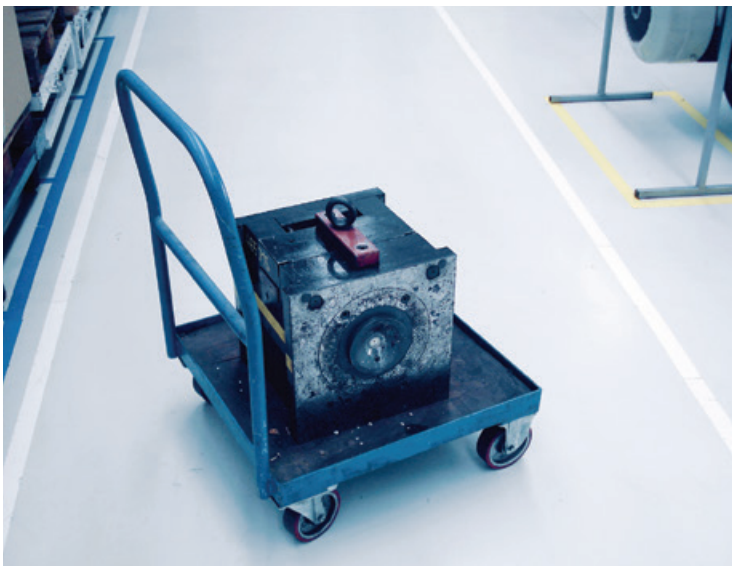

Voziček z ročajem za orodja / *Trolley with a handle for heavy loads*

Voziček brez ročaja/ *Frame carts*

VOZIČEK ZA POSEBNE TOVORE, PREMIKALNICA

Transport trolley for special cargoes

Premikalnica / *Custom made trolley*

- kolesa s poliuretansko brezsledno gumo
  high-quality non-marking polyurethane tyres
- namenska uporaba za specifične potrebe
  designated for specific needs
- robustni trajni izdelek
  robust and permanent product
- zagotovitev servisa in rezervnih delov
  providing service and spare parts

Tehnične lastnosti / *Technical specifications*

Prašno barvana jeklena konstrukcija / *Powder painted steel construction*

M: +386 41 634 258 | M: +386 41 223 867 | T: +386 3 700 13 40

info@urankar.si | www.urankar.si